# План 1 этажа

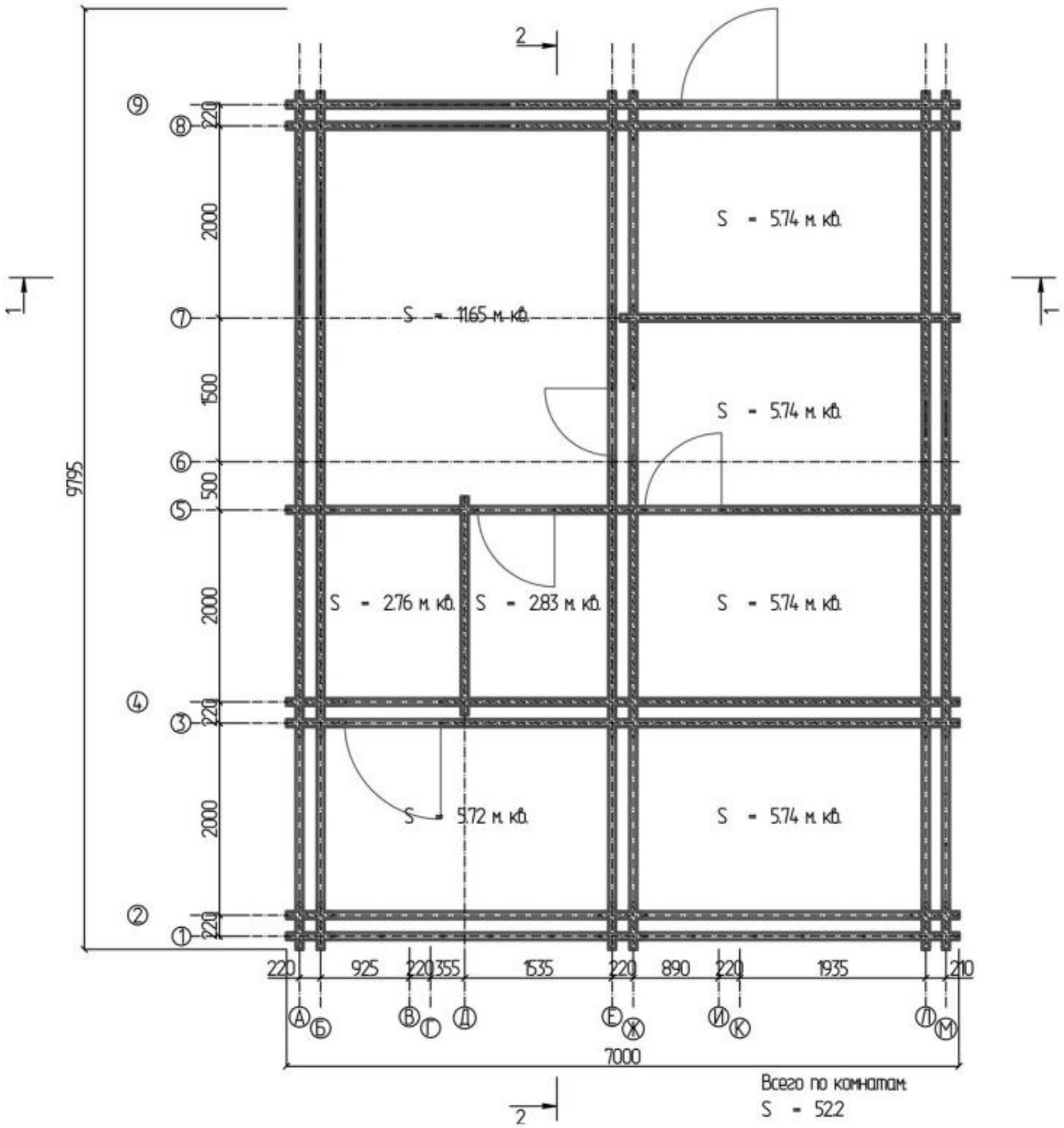
S = 5.74 м.кв.
S = 11.65 м.кв.
S = 5.74 м.кв.
S = 2.76 м.кв.
S = 2.83 м.кв.
S = 5.74 м.кв.
S = 5.72 м.кв.
S = 5.74 м.кв.
9795
2000
1500
500
2000
2000
220
220
220
925
220
355
1635
220
890
220
1935
210
7000
Всего по комнатам:
S = 52.2

# План 2 этажа

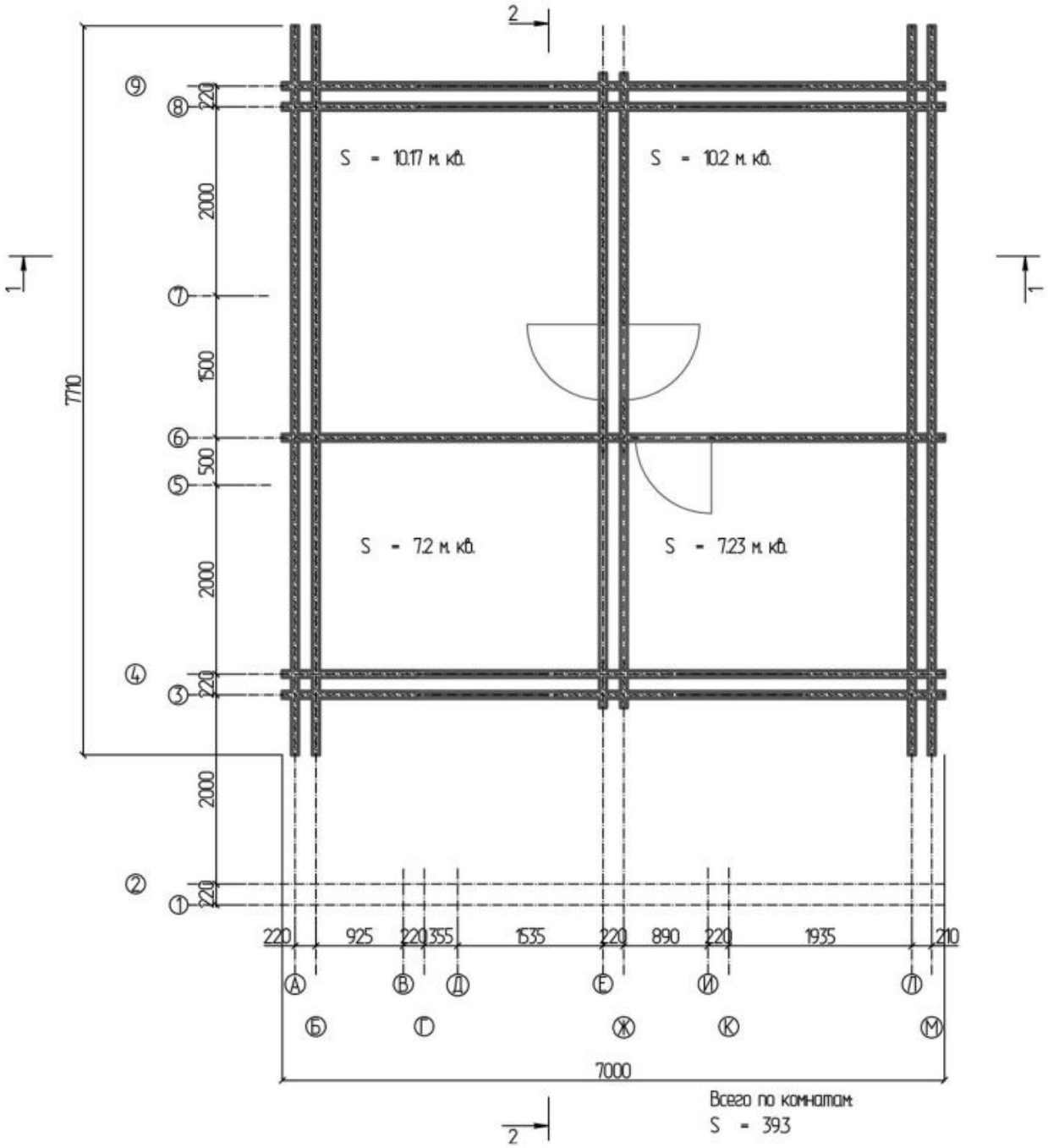
S = 10.17 м. кв.
S = 10.2 м. кв.
S = 7.2 м. кв.
S = 7.23 м. кв.
7710
7000
220
2000
1500
500
925
355
1535
890
1935
210
Всего по комнатам:
S = 39.3

Разрез 1 - 1

Разрез 2 - 2

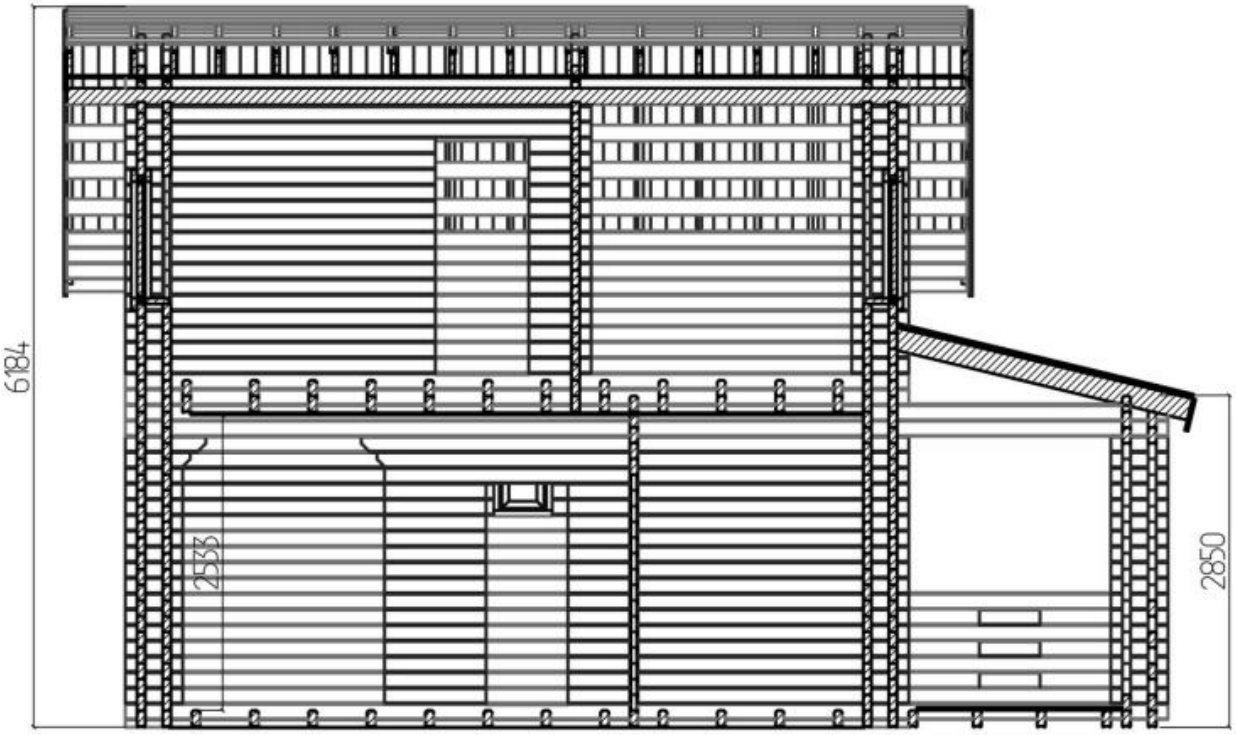

Фасад в осях 1 - 2

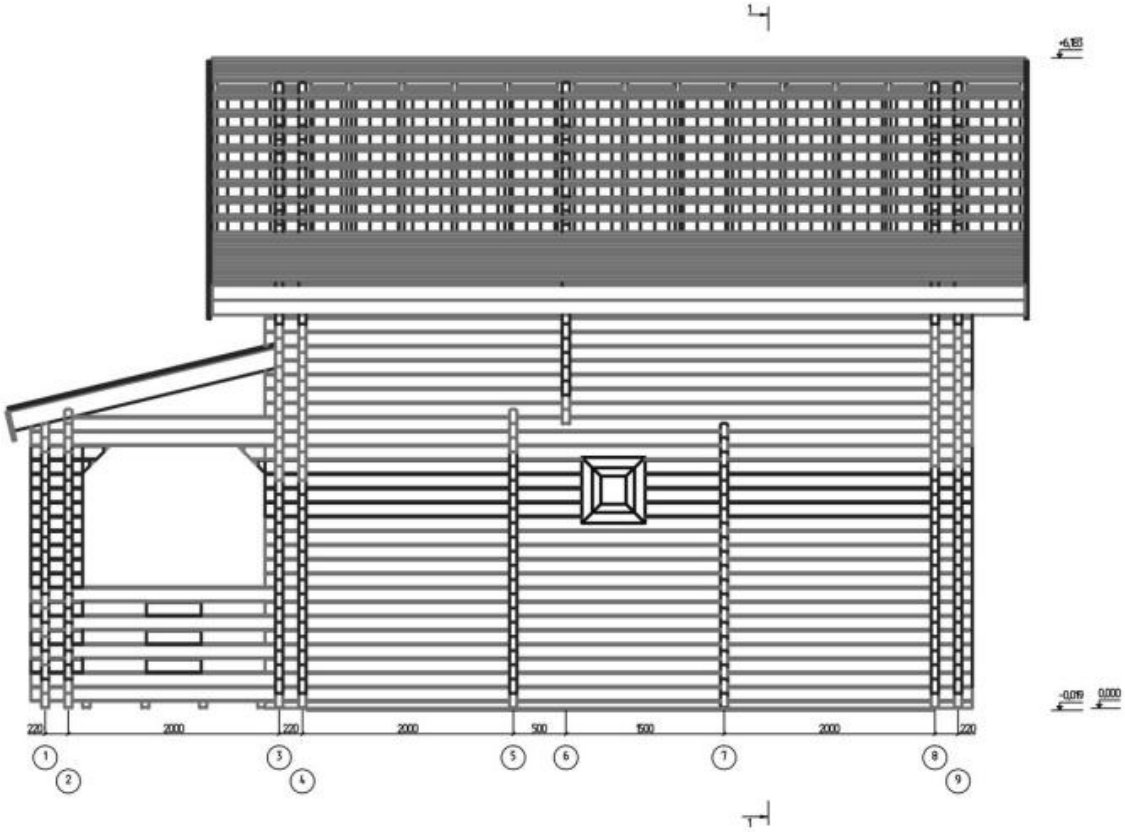
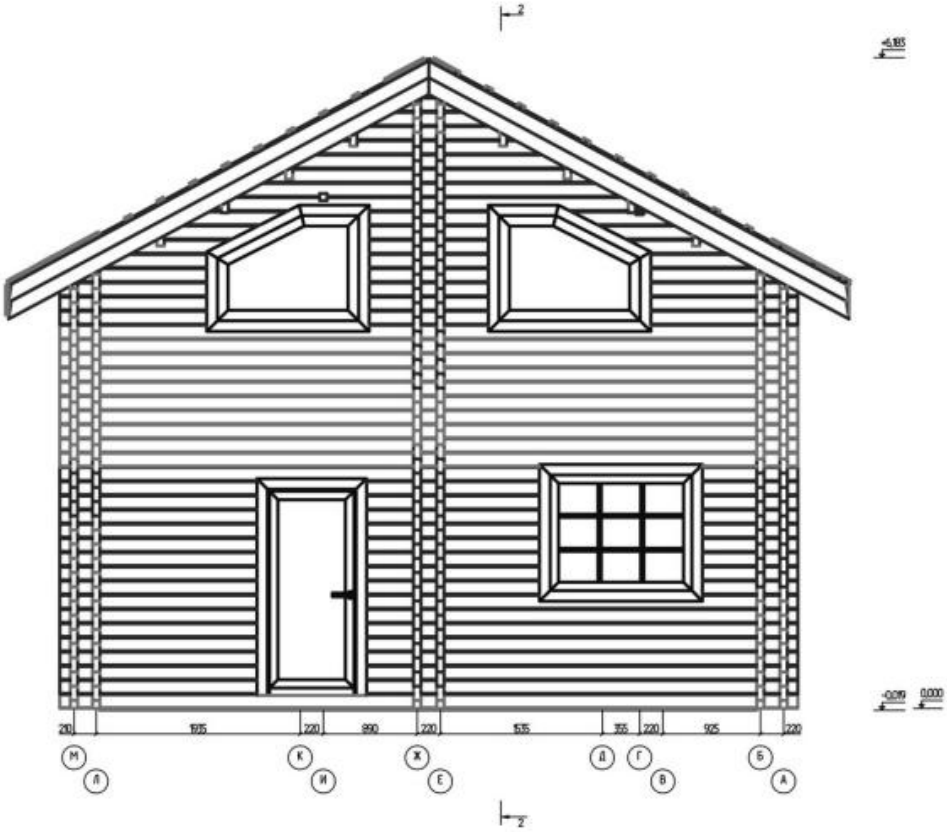
Фасад в осях А - 1